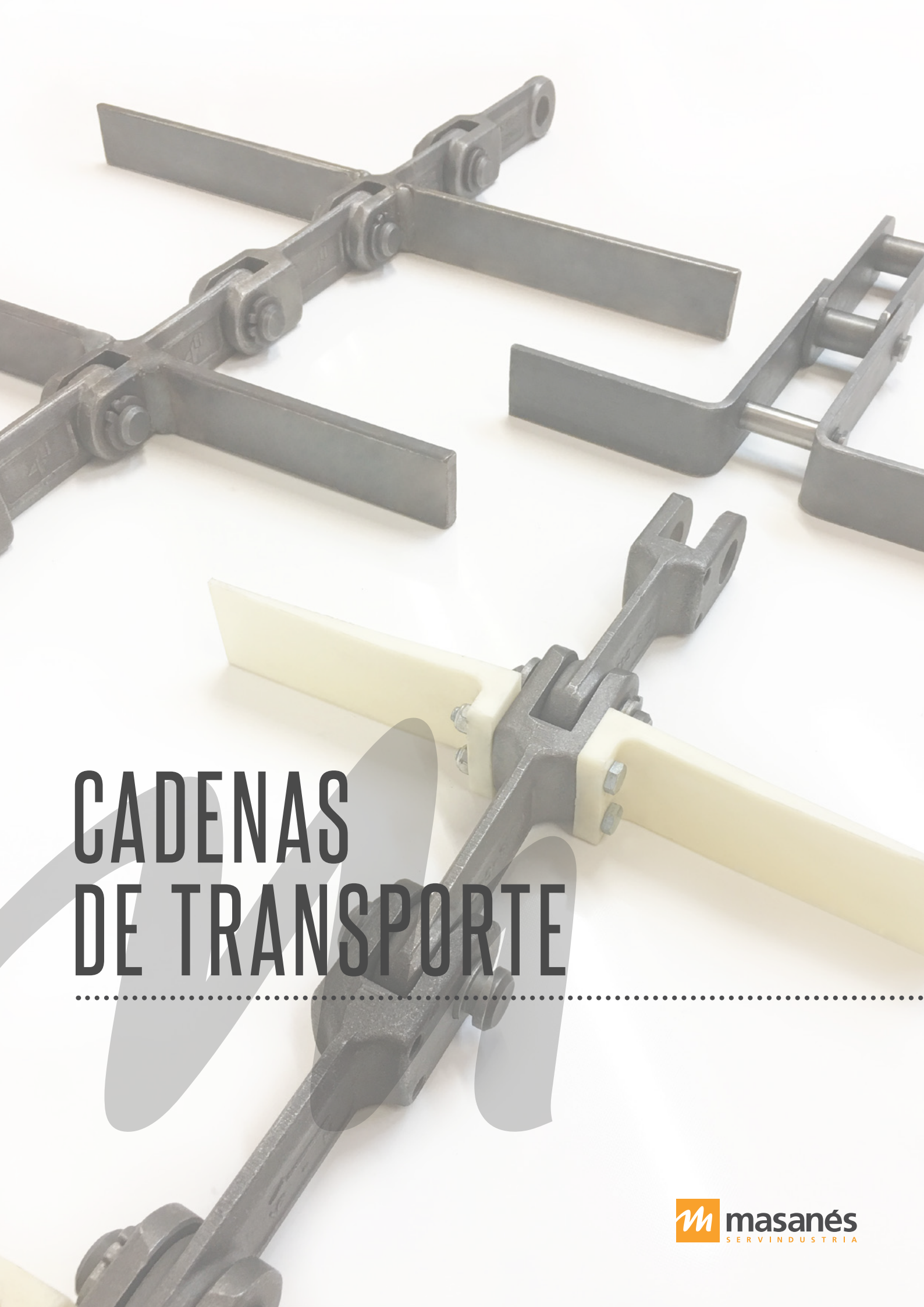

CADENAS DE TRANSPORTE

masanés
SERVINDUSTRIA

01. CADENA FORJADA PALA ACERO

Nuestras cadenas forjadas se fabrican con aleación de acero especial tratado, para conseguir el equilibrio de dureza extrema en la cabeza (Rockwell C57 - C62) antidesgaste, y una dureza en el cuerpo (Rockwell C40) que permite cierta ductilidad para absorber fatiga o golpes.

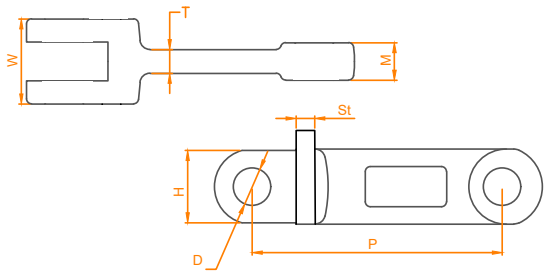

MODELO	Carga mín. rotura (kN)	Dureza extremos	Profundidad (mm)	Dureza cuerpo	Peso (Por paso) (kg)	DIMENSIONES					
						P (mm)	H (mm)	T (mm)	W (mm)	M (mm)	D (mm)
4B102LA	150	Rockwell C57-C62	0.5	Rockwell C40	0.36	102	36	6	25	8	14
4B102NA	180	Rockwell C57-C62	0.5	Rockwell C40	0.38	102	36	7	28	12	14
4B125NA	200	Rockwell C57-C62	0.6	Rockwell C40	0.70	125	35	10	36	15	16
4B142LA	250	Rockwell C57-C62	0.7	Rockwell C40	0.66	142	40	10	31	14	18.2
4B142NA	300	Rockwell C57-C62	0.7	Rockwell C40	1.08	142	50	12	42	18.7	25
4B142HA	450	Rockwell C57-C62	0.7	Rockwell C40	1.76	142	50	16.5	62	28.5	25
4B150NA	300	Rockwell C57-C62	0.7	Rockwell C40	1.20	150	49	13	36	15	25
4B160NA	350	Rockwell C57-C62	0.8	Rockwell C40	1.30	160	44.5	13	42	19.5	20
4B175NA	520	Rockwell C57-C62	1.0	Rockwell C40	2.73	175	60	16	72	22	30
4B200NA	600	Rockwell C57-C62	1.0	Rockwell C40	2.85	200	60	18	68	30	30
4B216NA	600	Rockwell C57-C62	1.0	Rockwell C40	3.66	216	75	19	59	26	35
4B250NA	700	Rockwell C57-C62	1.0	Rockwell C40	4.26	250	75	18	70	32	32
4B260NA	700	Rockwell C57-C62	1.0	Rockwell C40	5.38	260	75	21	71	31	32

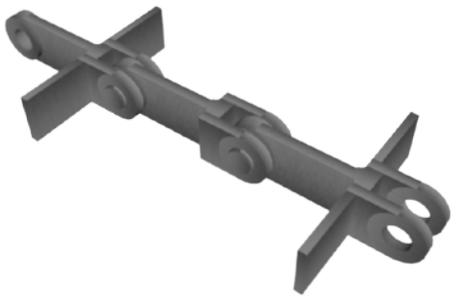

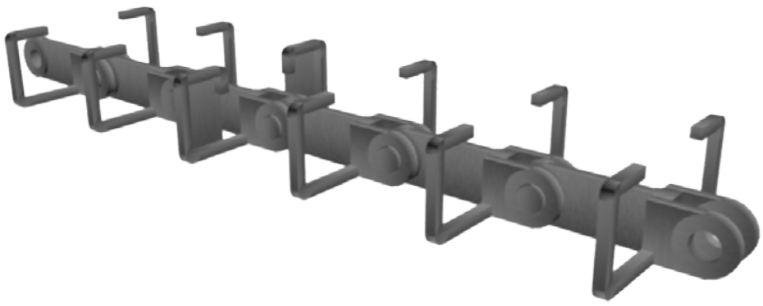

¿No encuentras
el modelo que buscas?
Consulta con
nuestros técnicos en
industria@masanes.com

SCRAPERS

Tipo C

Tipo C cerrada con pletina

De pletina alta

Tipo U

De cuadradillo

De pletina recta

Tipo OO

DOBLE Y TRIPLE LINK

Doble link

Triple link

Disponemos de links especiales para cualquier configuración de arrastre central con cadenas forjadas laterales.

PIÑONES

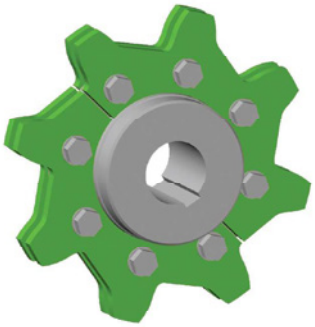
Motriz dentado

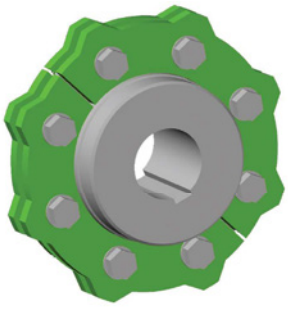
De reenvío semidentado

› Piñones motrices dentados compuestos por un cilindro mecanizado (cubo) y segmentos antidesgaste.

Van atornillados para un rápido reemplazo, almacenamiento y reducción de coste cuando se produce un desgaste.

› Piñón de reenvío semidentado para un mejor guiado de la cadena sobre el retorno del transportador.

OPCIONES DE EJES DESMONTABLES

COLLAR PIN:
Desmontable por un lado mediante anillo y pasador elástico

CIRCLIP UN LADO:
Desmontable por un lado mediante circlip

CIRCLIP AMBOS LADOS:
Desmontable por ambos lados mediante circlip

GUÍAS EN ACERO AL MANGANESO

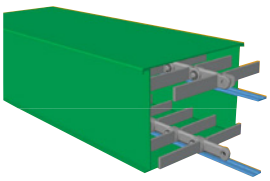

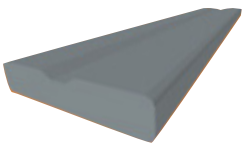

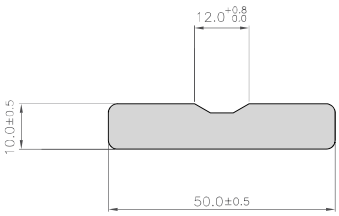

MODELOS DISPONIBLES:

40 x 10 mm
50 x 10 mm
60 x 10 mm

BOLT "N" GO

El modelo Bolt "N" Go es un sistema revolucionario de empujadores de plástico en cadena forjada.

Eslabón y empujadores se unen de manera rápida y sencilla mediante un sistema de casquillo tratado, tornillo, arandelas y tuercas.

Al no existir ninguna grupilla, se pueden separar todas las partes de la cadena de manera rápida, segura y fácil. No hay partes soldadas, con lo que existe recambio de todos los componentes.

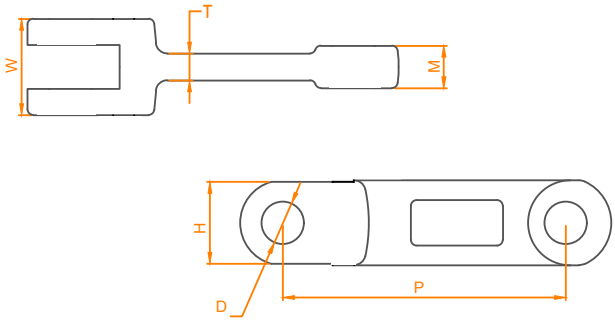

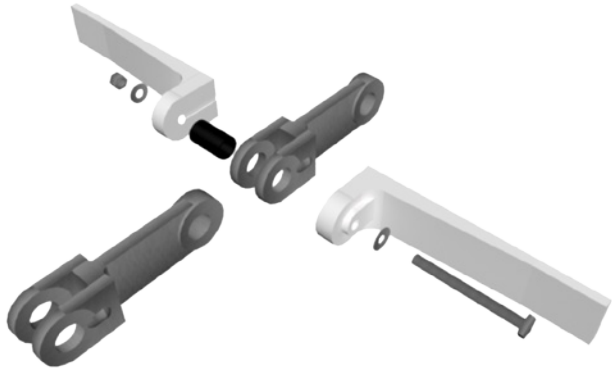

MODELO	Carga mín. rotura (kN)	Dureza extremos	Profundidad (mm)	Dureza cuerpo	Peso (Por paso) (kg)	DIMENSIONES					
						P (mm)	H (mm)	T (mm)	W (mm)	M (mm)	D (mm)
4B102NA	180	Rockwell C57-C62	0.5	Rockwell C40	0.38	102	36	7	28	12	14
4B125NA	200	Rockwell C57-C62	0.6	Rockwell C40	0.70	125	35	10	36	15	16
4B142NA	300	Rockwell C57-C62	0.7	Rockwell C40	1.08	142	50	12	42	18.7	25
4B142HA	450	Rockwell C57-C62	0.7	Rockwell C40	1.76	142	50	16.5	62	28.5	25
4B150NA	300	Rockwell C57-C62	0.7	Rockwell C40	1.20	150	49	13	36	15	25
4B160NA	350	Rockwell C57-C62	0.8	Rockwell C40	1.30	160	44.5	13	42	19.5	20
4B200NA	600	Rockwell C57-C62	1.0	Rockwell C40	2.85	200	60	18	68	30	30

MODELO	Ancho máx. del empujador
4B102BNA	Hasta 390 mm
4B142BNA	Hasta 752 mm
4B142BHA	Hasta 772 mm

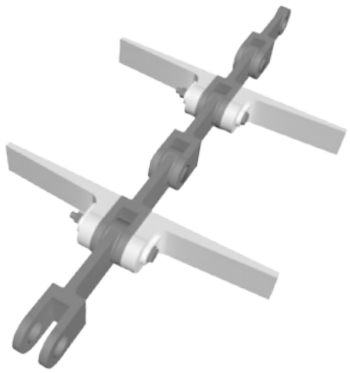

DOBLE AGUJERO

Cadena forjada realizada con eslabones forjados.

Eslabones en acero C-45 y equipados con palas de plástico.

Algunas de sus ventajas son:

› Disminuyen el ruido.
› Disminuyen el peso total de la cadena.
› Alargan la vida útil de la cadena.
› Reducir costes.
› Reducir stock.

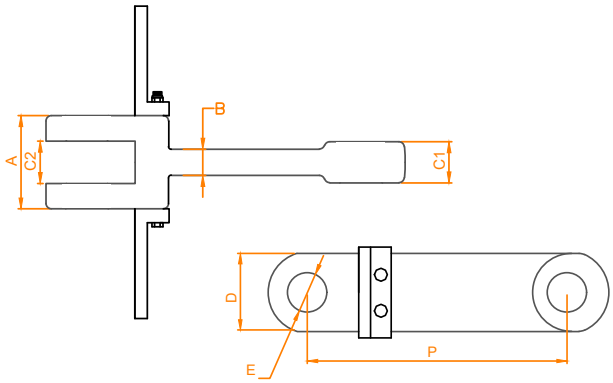

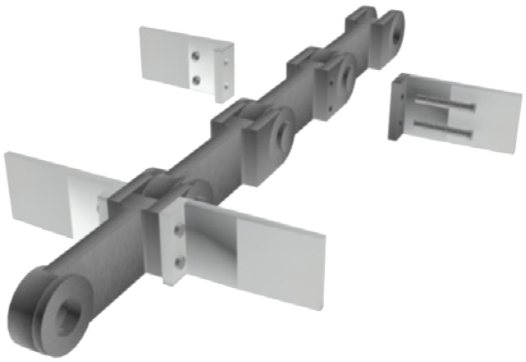

PASO	A	B	C1	C2	D	E	Carga de rotura
102	27	11	12	13	36	16	125.000
125	36	10	15	16	36	16	150.000
142	42	13	19	20	50	25	250.000
150	36	13	15	16	50	25	200.000
160	42	13	20	21	46	20	300.000
200	68	18	30	31	60	30	500.000

* Consulta nuestra variedad de scrapers / palas (pág. 7)

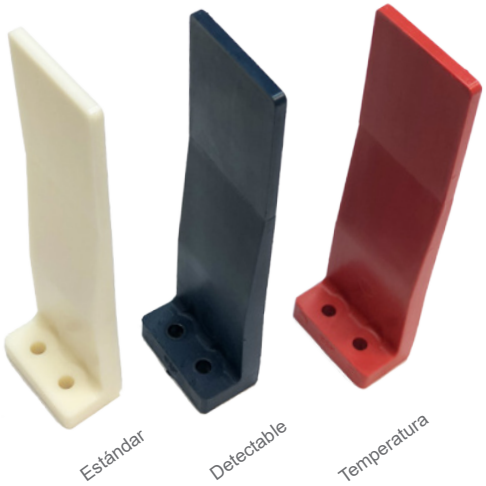

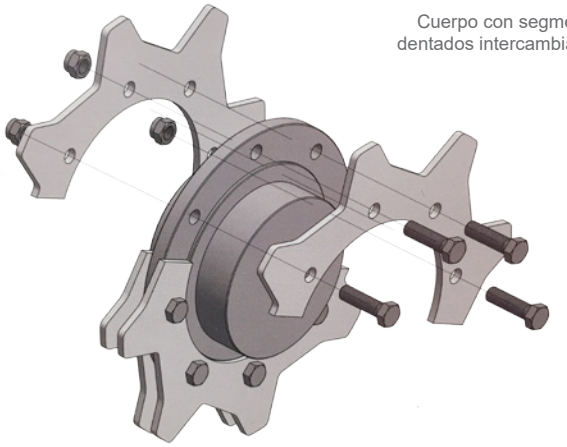

Cuerpo con segmentos dentados intercambiables

03. DOBLE MALLA + PALA DE PLÁSTICO

Cadena de doble malla realizada en acero C-45, con ejes y casquillos en acero C-15 y equipada con palas scrapers o palas de plástico.

Algunas de sus ventajas son:

› Disminuir el ruido.
› Disminuir el peso total de la cadena.
› Alargar la vida útil de la cadena.
› Reducir costes.
› Reducir stock.

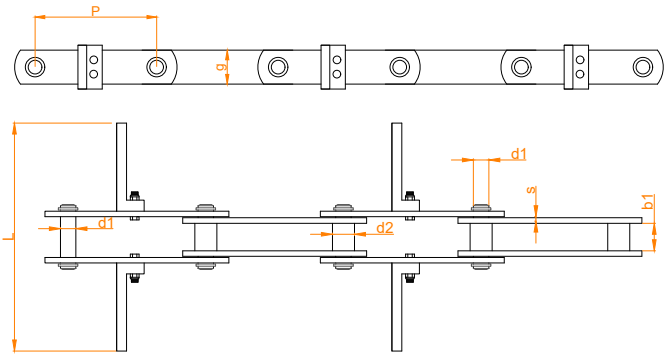

PASO	Anchura interior	Diam. casq. / eje	Mallas	Cc. agujeros	Ancho max. scraper	Carga de rotura
100	25	20/14	35x5	20	385	90.000
125	25	20/14	35x5	20	385	90.000
125	30	22/16	40x6	25	378	112.000
125	30	26/18	45x6	25	378	140.000
125	35	26/18	45x6	25	383	140.000
125	30	30/20	50x8	30	586	180.000
150	52	25/18	50x6	30	600	140.000
160	30	30/20	50x8	30	586	180.000

PIÑONES DENTADOS

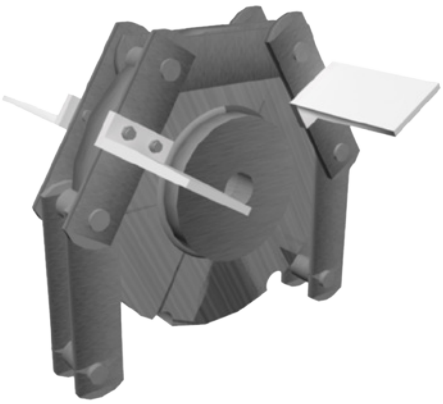

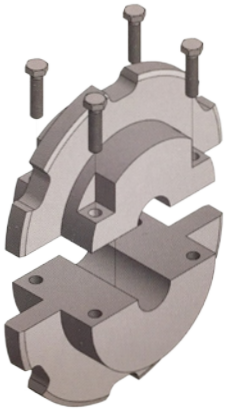

Piñón partido para un fácil montaje y desmontaje

Los scrapers o palas de plástico están hechas de Nylon resistente al desgaste, son flexibles y han sido estudiadas para sistemas de transporte a cadena.

Su uso no requiere ninguna pletina antidesgaste como guía en el transportador y reduce mucho el ruido del proceso.

Soportan una temperatura de entre -20ºC y +70ºC.

Fácil de usar o reemplazar, bajando los costes de instalación o mantenimiento.

Largo x Alto	Dist. entre centros (aguj.)	Paso Cadena Forjada	Mallas Cadena Doble Malla
117 x 45	20	102 / 125 / 160	35 x 5
137 x 45	20	102 / 125 / 160	35 x 5
170 x 45 (!)*	20	102 / 125 / 160	35 x 5
162 x 55*	25	-	45 x 6 / 40 x 6
112 x 58*	30	142 / 150	50 x 6 / 50 x 8
162 x 58***	30	142 / 150	50 x 6 / 50 x 8
212 x58*	30	142 / 150	50 x 6 / 50 x 8
262 x 58*	30	142 / 150	50 x 6 / 50 x 8
300 x 58**	30	142 / 150	50 x 6 / 50 x 8

* Disponible para altas temperaturas
** Disponible con scrapers de fibra de vidrio reforzada
*** Disponible para altas temperaturas y calidad FDA (!) Modelo siempre en stock
(!) Modelo siempre en stock

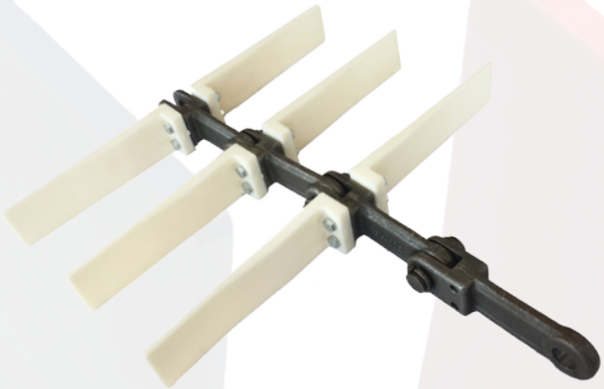

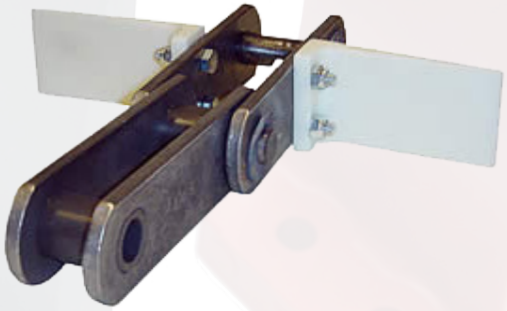

Para cadena forjada
y cadena de doble malla

OTRAS OPCIONES

Los accesorios de plástico están disponibles en varios materiales: distintas calidades de PE, PE con carga cerámica, etc. Esta página muestra los modelos más utilizados.

Consulta con nuestros técnicos en **industria@masanes.com**

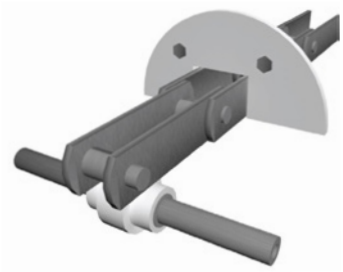

Pala Transgrain
(Disponible en PE, PE con carga cerámica)

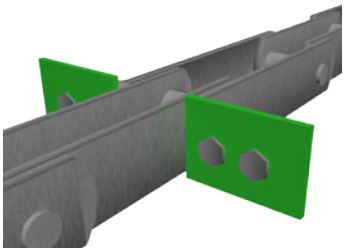

Rascadores de PE

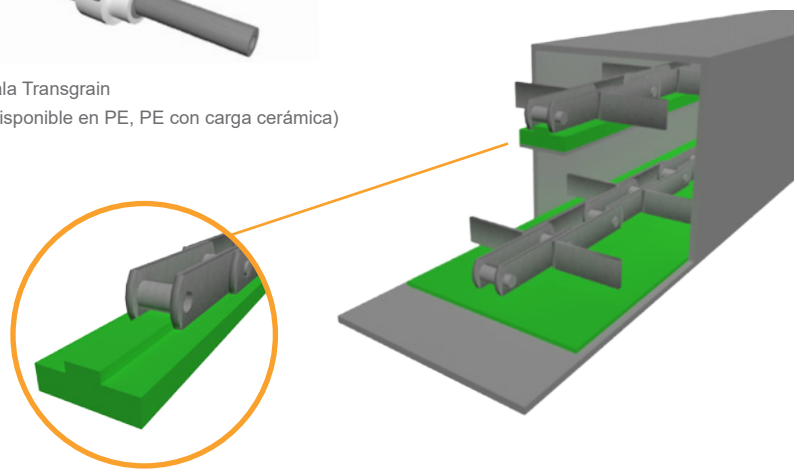

Guías y fondos para Redler

05. DOBLE MALLA + PALA DE ACERO

Cadena de doble malla, ejes, casquillos y mallas fabricadas en acero C-45, equipada con palas de acero C-15.

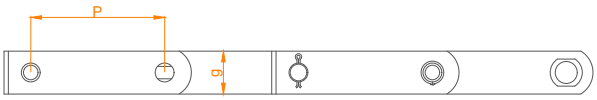

› Se puede suministrar remachada, desmontable a un lado y desmontable a dos lados.
› Modelos estandarizados.
› Posibilidad de fabricación bajo plano.

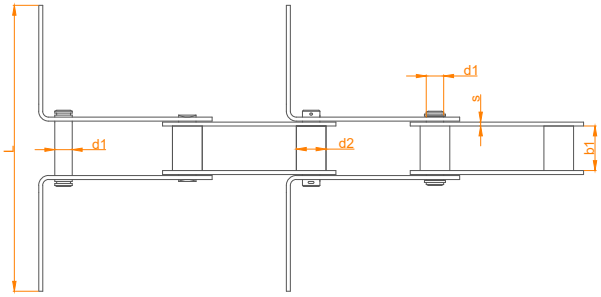

ISO	Paso (p) (mm)	b_1 mm	d_2 mm	d_1 mm	g mm	s mm	Carga rotura F_b (kN)	Carga treball F (kN)
M40	63 / 80 / 100 / 125 / 160 / 200 / 250	20	12,5	8,5	25	4	40	5,7
M56	63 / 80 / 100 / 125 / 160 / 200 / 250	24	15	10	30	4	56	8
M80	80 / 100 / 125 / 160 / 200 / 250 / 315	28	18	12	35	5	80	11,4
M112	80 / 100 / 125 / 160 / 200 / 250 / 315 / 400	32	21	15	40	6	112	16
M160	100 / 125 / 160 / 200 / 250 / 315 / 400 / 500	37	25	18	50	7	160	22,85
M224	125 / 160 / 200 / 250 / 315 / 400 / 500 / 630	43	30	21	60	8	224	32
M315	160 / 200 / 250 / 315 / 400 / 500 / 630	48	36	25	70	10	315	45
M450	200 / 250 / 315 / 400 / 500 / 630 / 800	56	42	30	80	12	450	64,3
M630	250 / 315 / 400 / 500 / 630 / 800 / 1.000	66	50	36	100	14	630	90
M900	250 / 315 / 400 / 500 / 630 / 800 / 1.000	78	60	44	120	16	900	128,6

DIN	Paso (p) (mm)	b_1 mm	d_2 mm	d_1 mm	g mm	s mm	Carga rotura F_b (kN)	Carga treball F (kN)
FV 40	40 / 63 / 100	18	15	10	25	4	40	6,7
FV 63	63 / 100 / 125 / 160	22	18	12	30	4	63	10,5
FV 90	63 / 100 / 125 / 160 / 200 / 250	25	20	14	35	5	90	15
FV 112	100 / 125 / 160 / 200 / 250	30	22	16	40	6	112	18,7
FV 140	100 / 125 / 160 / 200 / 250 / 315	35	26	18	45	6	140	23,4
FV 180	125 / 160 / 200 / 250 / 315 / 400	45	30	20	50	8	180	30
FV 250	125 / 160 / 200 / 250 / 315 / 400	55	36	26	60	8	250	41,7
FV 315	160 / 200 / 250 / 315 / 400	65	42	30	70	10	315	52,5
FV 400	160 / 200 / 250 / 315 / 400	70	44	32	70	12	400	66,7
FV 500	160 / 200 / 250 / 315 / 400 / 500	80	50	36	80	12	500	83,4
FV 630	200 / 250 / 315 / 400 / 500	90	56	42	100	12	630	105

¿No encuentras
el modelo que buscas?
Consulta con
nuestros técnicos en
industria@masanes.com

ÁNGULO SOLDADO

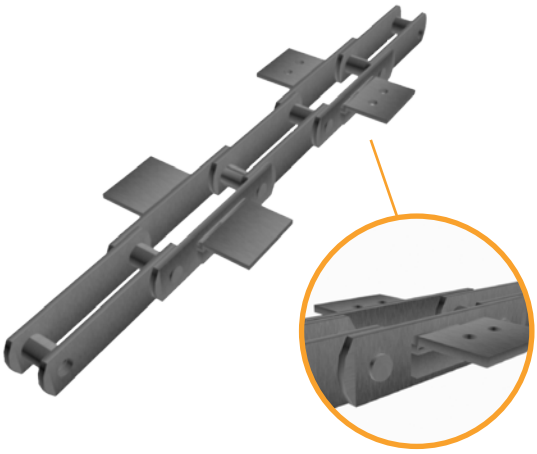

ÁNGULO DOBLADO

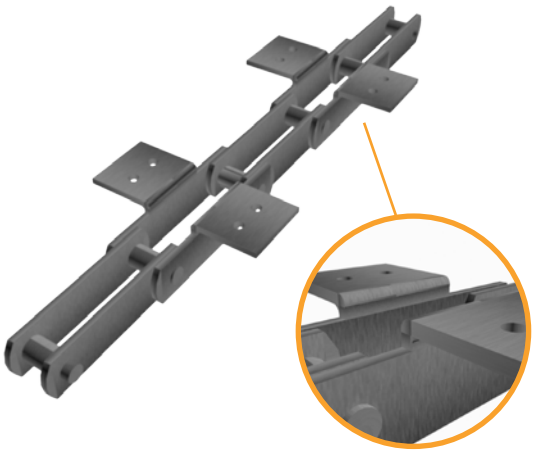

CADENA DE RODILLOS

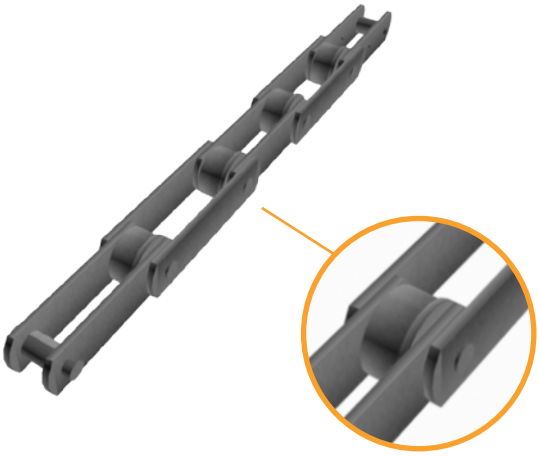

*Distintos tipos de rodillos

CADENA TRANSGRAIN

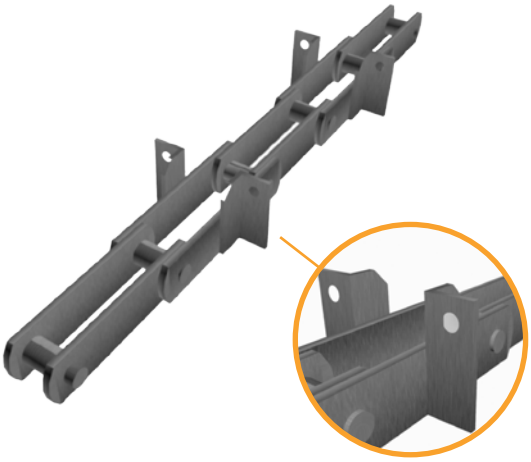

*Consulta sobre nuestro modelo en stock

SOLDADA A CADA PASO

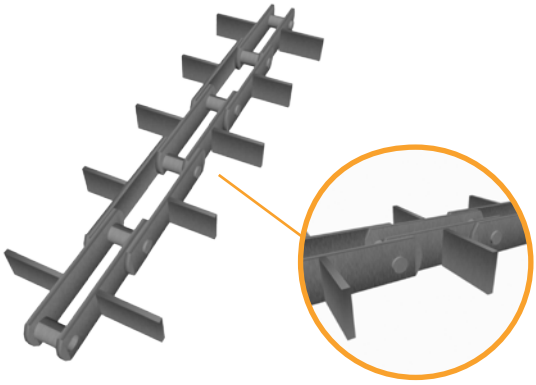

MALLA ALTA

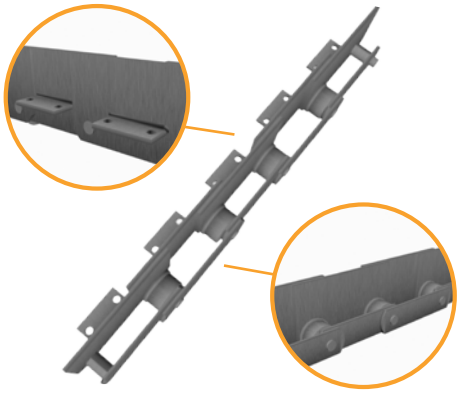

Sistema de transporte para la elevación de material a granel en vertical, mediante cadena de eslabón redondo y cangilones.

Habitualmente se utiliza para elevadores de gran altura, con necesidad de grandes rendimientos y altas temperaturas.

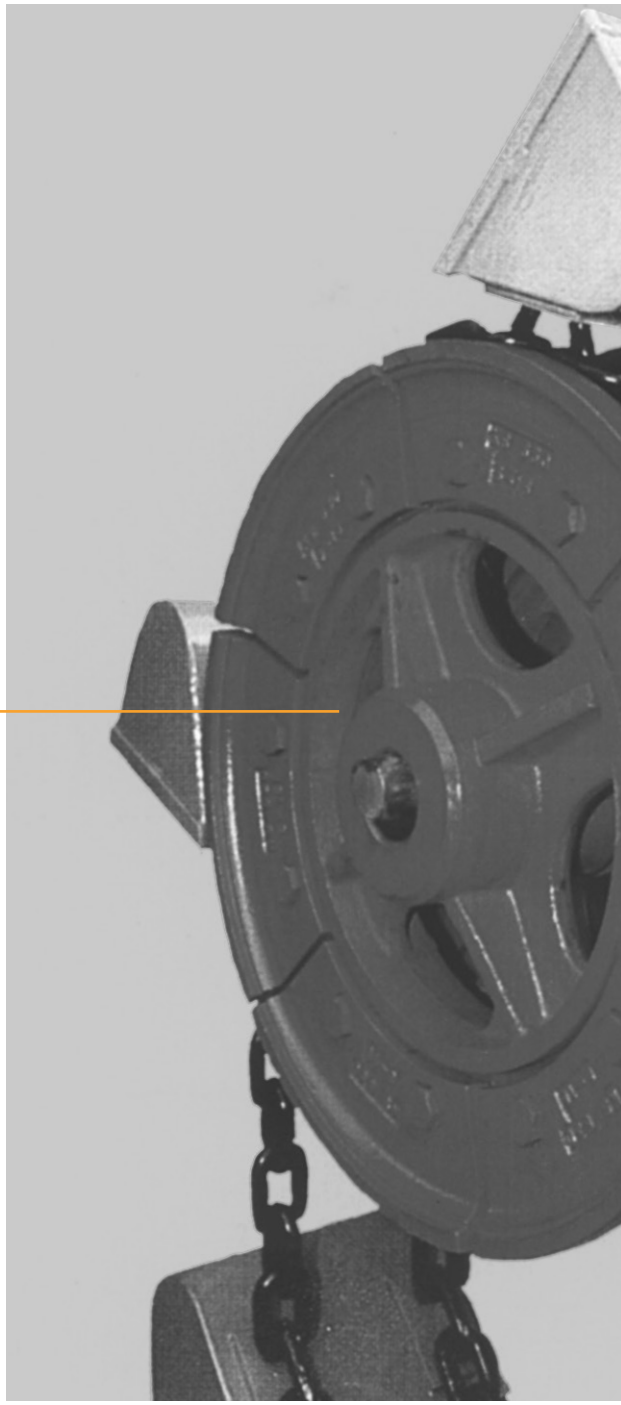

RUEDAS DENTADAS

Ruedas segmentadas para cadena de eslabón redondo, mismas ruedas motrices que de reenvio. Opciones de ruedas segmentadas:

› Sin agujeros autolimpiables: Ruedas segmentadas con cubo en acero fundido, color gris, para cangilones de fijación trasera, para asas de cadena según DIN745 y DIN5699.

› Con agujeros autolimpiables: Ruedas segmentadas con cubo en acero fundido, color gris, con agujeros autolimpiables para cangilones de fijación trasera, para asas de cadena según DIN745 y DIN5699.

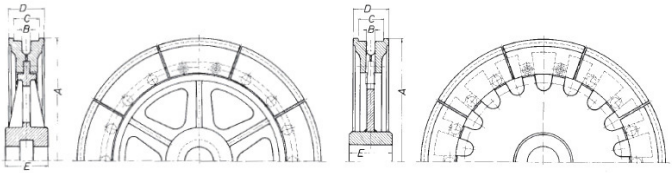

CANGILONES

Se utilizan generalmente según norma DIN 15233 y DIN15234. Disponibles en distintos tipos de acero, como acero ST-37 , acero inoxidable, etc.

Posibilidad de reforzar en carga y laterales en acero antidesgaste.

CADENAS CALIBRADAS DE ESLABÓN REDONDO

Cadenas de acero redondo altamente resistentes al desgaste. Según normas DIN765 o DIN766. Disponible en las siguientes calidades:

› A base de acero al manganeso especiales para cadenas resistente al envejecimiento y la corrosión.

› A base de acero inoxidable de aleación cromo-níquel resistente al envejecimiento y la corrosión.

Tienen cementaciones muy profundas y tratamientos térmicos sofisticados para obtener las características técnicas más idóneas para cada aplicación.

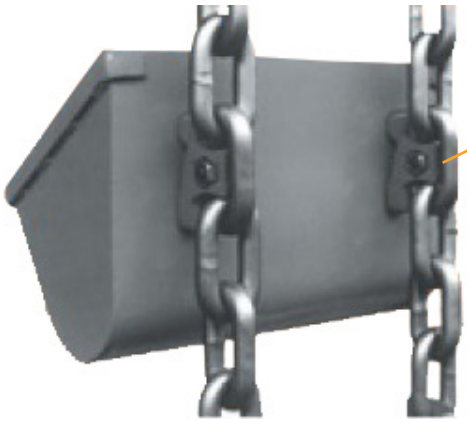

ASAS

Asas para cadena altamente resistentes al desgaste. Según normas DIN 745 o DIN5699.

Disponibles en las siguientes calidades:

› A base de acero para temple y revenido en granulación fina resistente al envejecimiento y la corrosión.

› A base de acero inoxidable de aleación cromo-molibdeno resistente al envejecimiento y la corrosión.

red masanés

cada día más cerca

DELEGACIONES

MASANÉS LLEIDA
Tel. 973 216 061
industria@masanes.com

MASANÉS SANTANDER
Tel. 942 420 530
santander@masanes.com

MASANÉS ALICANTE
Tel. 639 231 239
alicante@masanes.com

MASANÉS CANARIAS
Móv. 608 743 765
canarias@masanes.com

MASANÉS LOGROÑO
Móv. 689 037 510
rioja@masanes.com

MASANÉS TARRAGONA
Tel. 626 647 051
tarragona@masanes.com

MASANÉS AMPOSTA
Tel. 977 705 545
amposta@masanes.com

MASANÉS CÓRDOBA
Tel. 957 382 058
cordoba@masanes.com

MASANÉS LORCA
Tel. 968 733 486
lorca@masanes.com

MASANÉS VALENCIA
Tel. 961 267 541
valencia@masanes.com

MASANÉS BADAJOZ
Tel. 924 276 907
badajoz@masanes.com

MASANÉS GRANADA
Tel. 699 677 931
granada@masanes.com

MASANÉS MADRID
Tel. 91 871 98 08
madrid@masanes.com

MASANÉS VALLADOLID
Tel. 983 528 062
valladolid@masanes.com

MASANÉS BARCELONA
Tel. 936 724 818
barcelona@masanes.com

MASANÉS JEREZ
Tel. 856 817 157
jerez@masanes.com

MASANÉS OVIEDO
Tel. 985 737 740
oviedo@masanes.com

MASANÉS ZARAGOZA
Tel. 976 470 501
zaragoza@masanes.com

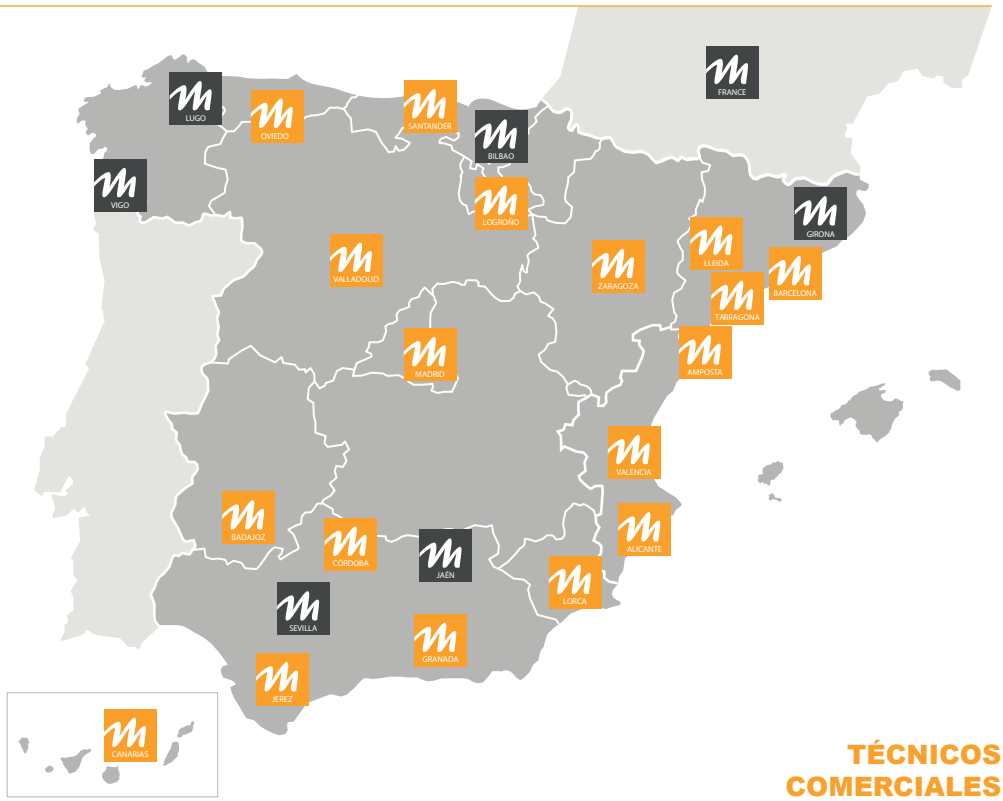

TÉCNICOS COMERCIALES

GIRONA
Móv. 659 573 239
girona@masanes.com

SEVILLA
Móv. 690 140 395
sevilla@masanes.com

VIGO
Móv. 676 173 423
vigo@masanes.com

LUGO
Móv. 648 988 084
lugo@masanes.com

BILBAO
Móv. 648 653 434
bilbao@masanes.com

JAÉN
Móv. 699 677 931
jaen@masanes.com

FRANCIA
Móv. +33 648 83 27 81
france@masanes.com

902 402 500 **www.masanes.com**

CAD.TRA. 0003/07.20